БАСТИОН

Теплоконтроллер для систем отопления

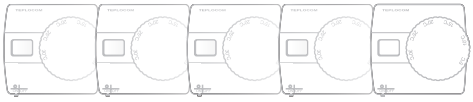

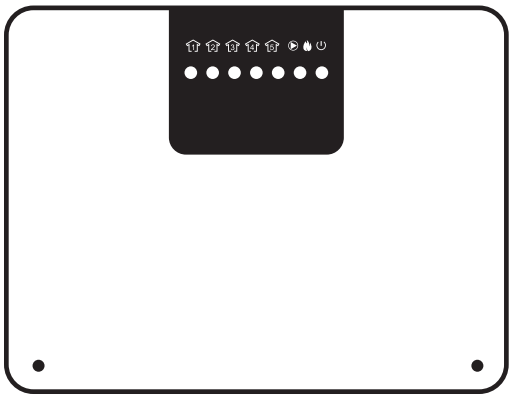

РУКОВОДСТВО ПО ЭКСПЛУАТАЦИИ

ЕАС

TEPLOCOM Луч TC-5Z LUX

Благодарим Вас за выбор нашего теплоконтроллера TEPLOCOM Луч TC-5Z LUX!

Меры предосторожности:

Монтаж, демонтаж и ремонт прибора должен производиться квалифицированным специалистом.

Эксплуатация изделия без защитного заземления запрещена!

Проводка, подводящие сетевое напряжение должны иметь двойную изоляцию и сечение не менее 0,75мм^2.

Запрещается разбирать изделие!

Запрещается закрывать вентиляционные отверстия изделия!

Запрещается соединять или разъединять клеммные колодки находящиеся под напряжением электросети ~220В!

Не допускается попадание в воздухе токопроводящей пыли и паров агрессивных веществ.

I УСЛОВИЯ ЭКСПЛУАТАЦИИ

- питающая сеть 220В, 50 Гц;
- температура окружающей среды от -10° до +40°С;
- относительная влажность воздуха до 90% при температуре +25°С.

В качестве сервоприводов коллектора управляемых посредством TEPLOCOM Луч TC-5Z LUX рекомендуется использовать термоэлектрические сервоприводы TSP 220/NO и TSP 220/NC производства компании БАСТИОН.

Для контроля и управления температурой в помещениях рекомендуется применять термостаты серии TEPLOCOM TSC-RF производства компании БАСТИОН.

Информацию о термоэлектрических сервоприводах и термостатах можно получить по адресу:

https://bast.ru/komnatnie-termostaty/

II КОМПЛЕКТ ПОСТАВКИ

1. Теплоконтроллер «**TEPLOCOM Луч TC-5Z LUX**» - 1 шт.
2. Краткое руководство по эксплуатации - 1 шт.
3. Упаковка - 1 шт.; 4. Упаковка - 1 шт.

III НАЗНАЧЕНИЕ

TEPLOCOM TSC-RF (в дальнейшем теплоконтроллер)предназначен для управления многоконтурной системой водяного отопления, котлом и циркуляционным насосом по сигналам от комнатных термостатов.

Теплоконтроллер **TEPLOCOM TSC-RF** обеспечивает **поддержание индивидуальной комфортной температуры** в каждой комнате вашего дома (до 8 независимых зон отопления).

Теплоконтроллер обеспечивает:

- интеллектуальное управление котлом и насосом;
- управление термоэлектрическими сервоприводами с двухпозиционной регулировкой по сигналу от комнатных термостатов;
- работу с нормально открытыми или нормально закрытыми термоэлектрическими сервоприводами;
- возможность отключать насос и котел при отсутствии запроса на отопление (экономия электроэнергии, тепла, продление срока службы насоса и котла);
- регулирование задержки включения насоса и котла;
- регулирование задержки выключения насоса;
- индикацию наличия сети, состояния котла, насоса и сервоприводов (выходов);
- удобную коммутацию, быстрый монтаж системы.

IV УСТРОЙСТВО ТЕПЛОКОНТРОЛЛЕРА

Конструктивно изделие выполнено в пластиковом корпусе, который устанавливается в щит предохранителей (электротехнический щит), крепится на 35мм DIN рейке, предварительно закрепленной на вертикальной поверхности или к стене, (см. рис. 2) и может использоваться только в закрытых помещениях.

СВИДЕТЕЛЬСТВО О ПРИЕМКЕ

Наименование:
Термостат комнатный
«TEPLOCOM Луч TC-5Z LUX»
Дата выпуска «_____» _____ 20__ г.
соответствует требованиям конструкторской документации, государственных стандартов и признан годным к эксплуатации.
Штамп службы
контроля качества

БАСТИОН • КОНТРОЛЬ КАЧЕСТВА • 1991 • ПРОИЗВОДСТВО • QUALITY CONTROL

ОТМЕТКИ ПРОДАВЦА

Продавец: _____
Дата продажи: «_____» _____ 20__г. М.П
Продавец: _____
Дата продажи: «_____» _____ 20__г. М.П

изготовитель

БАСТИОН

а/я 7532, Ростов-на-Дону, 344018
(863) 203-58-30

bast.ru — основной сайт
teplo.bast.ru — для тепла и комфорта
dom.bast.ru — решения для дома
skat-ups.ru — интернет-магазин

тех. поддержка: 911@bast.ru
отдел сбыта: ops@bast.ru
горячая линия: 8-800-200-58-30

Формат А6 ФИАШ.423141.089 ЭТ-2

V ОПИСАНИЕ РАБОТЫ

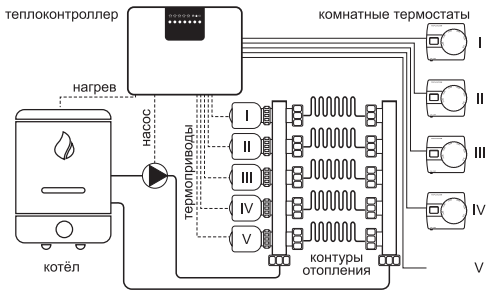

Рис. 1

Для обеспечения оптимального теплового режима в доме теплоконтроллер, в соответствии с температурными показаниями термостатов (до 5 шт.), управляет включением и выключением котла, циркуляционного насоса, и электрических сервоприводов, которые отвечают за циркуляцию теплоносителя в отдельных отопительных контурах (см.рис.1).

VI УСТАНОВКА

Местом установки изделия может быть любая вертикальная плоская поверхность внутри помещения. Выбор места установки должен обеспечивать свободное, без натяжения, размещение кабелей подключения. При размещении, необходимо подготовить места крепления в соответствии с расположением крепежных отверстий на подвесах корпуса изделия, (см. рис.2).
Для обеспечения вентиляции расстояние от окружающих предметов до боковых стенок изделия должно быть не менее 20см.

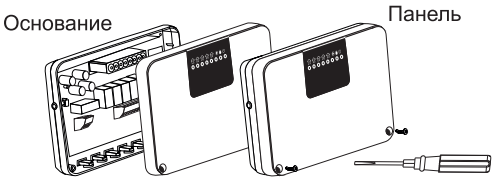

Рис. 2

VII ПОДКЛЮЧЕНИЕ

ПРИЕМНИК может организовывать согласованную работу до 5 беспроводных термостатов, расположенных в различных местах. По их командам производится проводное управление до 5 теплоприводов, насосом и котлом. Проводные подключения к приёмнику производятся следующим образом:

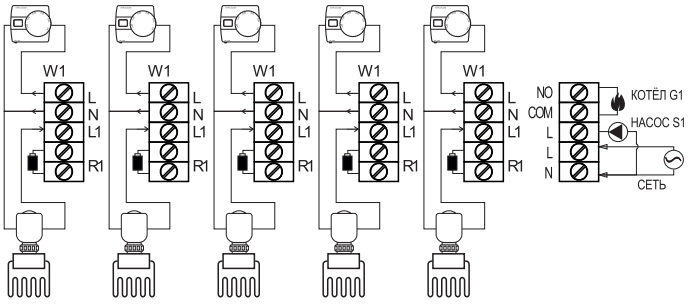

Рис. 3

где W1 ... W5 - проводные подключения от комнатных термостатов; R1 ... R5 - теплоприводы; G1, S1 - нормально открытый и управляющий контакты включения котла; L, N - фаза и ноль соответственно.

Не допускается соединять или разъединять колодки под напряжением!

VIII ИНДИКАЦИЯ ТЕПЛОКОНТРОЛЛЕРА

- питание подключено - нагрев включен - насос включен

1 2 3 4 5 - включение 1, ..., 5 контура отопления

IX ТЕХНИЧЕСКИЕ ПАРАМЕТРЫ

Таблица 1

№ п/п	Наименование параметра	Значение параметра
1	Напряжение питающей сети ~220В, частотой 50±1 Гц, с пределами изменения, В	**100...240**
2	Количество подключаемых сервоприводов (выходов), шт.	**5**
3	Тип подключаемых сервоприводов	**НО или НЗ***
4	Количество подключаемых термостатов (входов), шт.	**5**
5	Напряжение коммутации выходов, В	**~220**
6	Общая максимальная коммутируемая мощность выходов, А	**10**
7	Напряжение выхода насоса, В	**~220**
8	Максимальный ток выхода насоса, А	**5**
9	Максимальное напряжение коммутации реле котла (DC/AC) тока, В	**30/250**
10	Максимальное коммутируемый ток реле котла, А	**5**
11	Тип контактов реле котла	**НО***
12	Потребляемая мощность от сети без нагрузки,	**1**
13	Сечение провода в клеммах колодок,мм^2, не более	**1,5**
14	Габариты (ШхГхВ) без упаковки, мм, не более	**160x110x35**
15	Габариты (ШхГхВ) без упаковки, мм, не более	**170x130x48**
16	Масса, НЕТТО (БРУТТО) кг, не более	**0,25 (0,3)**
17	Степень защиты оболочкой по ГОСТ 14254-96	**IP 20**
18	Содержание драгоценных металлов и камней	**Нет**

***НО** - нормально открытый, **НЗ** - нормально закрытый.

X ПОДГОТОВКА К РАБОТЕ

После установки на объекте и подключения изделие полностью готово к работе и не требует дополнительного программирования. Термостаты, по достижении запрограммированной температуры (программируются отдельно, в соответствии с поставляемой с ними инструкцией), подадут команду теплоконтроллеру, после чего он самостоятельно включит или отключит котёл, насос или соответствующий сервопривод. Изделие работает в круглосуточном, автоматическом режиме.

XI ЗАМЕНА ПРЕДОХРАНИТЕЛЯ

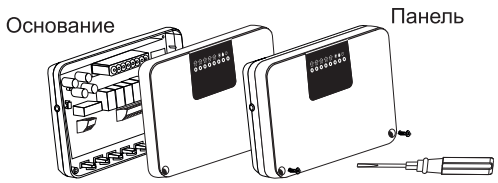

XII ТЕХНИЧЕСКОЕ ОБСЛУЖИВАНИЕ

Техническое обслуживание должно проводиться квалифицированными специалистами. Перед проведением технического обслуживания необходимо внимательно изучить настоящий документ.